Copenhagen Bath
Roskildevej 394
DK-2610 Rødovre
CVR: DK32648622
Telefon: (0)17659851046
kontakt@copenhagenbath.de
www.copenhagenbath.de

Romsø 120 Waschbecken rechts

SKU: 30040062

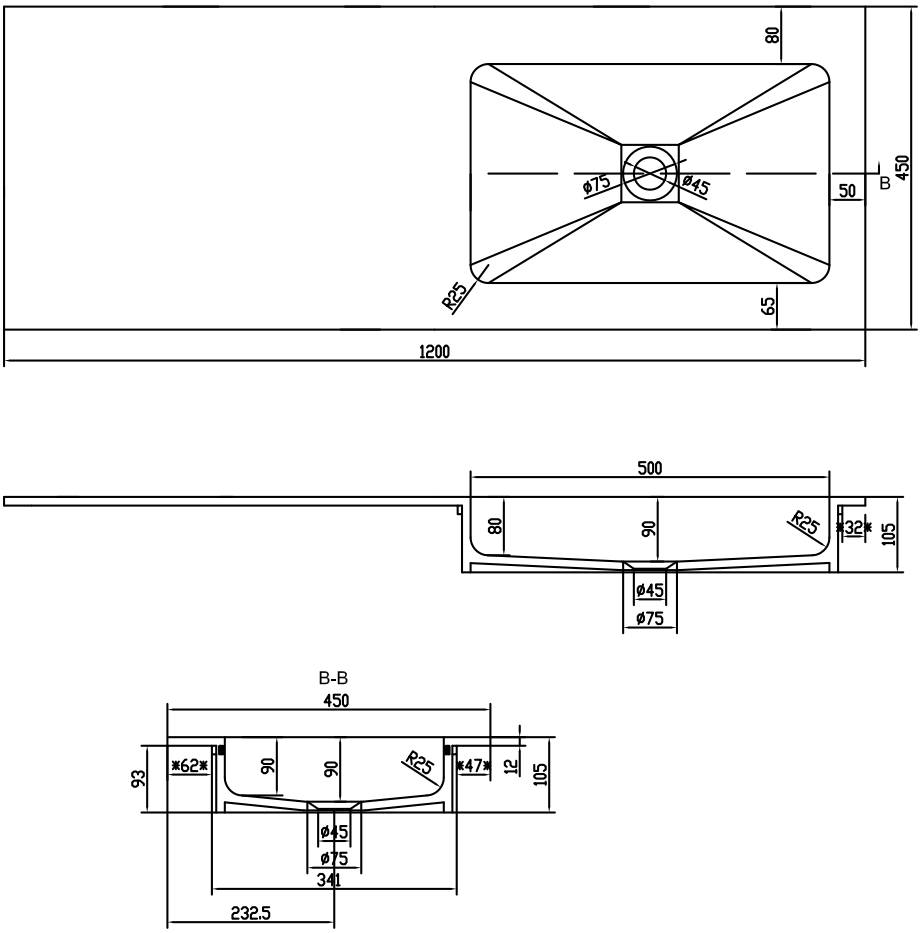

Farbe:	Matt weiß
Größe:	10.5cm / 120cm / 45cm
Gewicht:	18kg netto

Romsø 120 Waschbecken rechts Details:

Tischplatte von 12mm mit eingelassenem Waschbecken aus mattem massivem Acovi-Verbundwerkstoff. Lieferung ohne Mischbatterie und Bodenventil. Passend für Malmö & SQ2 Serien.