Copenhagen Bath
Roskildevej 394
DK-2610 Rødovre
CVR: DK32648622
Telefon: (+45) 3696 0747
contact@copenhagenbath.com
www.copenhagenbath.com

Rosenborg 40 firkantet vask, restlager Før 4.199,- Spar - 2.700,- Nu 1.499,-

SKU: 40010176

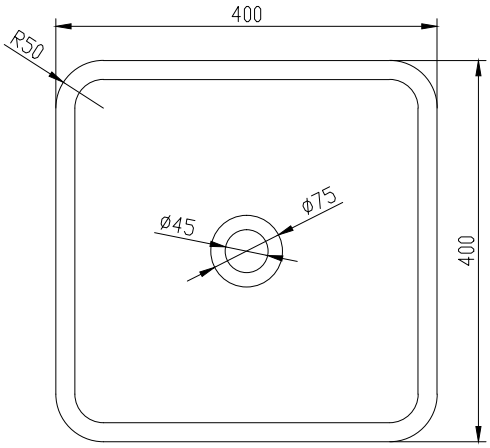

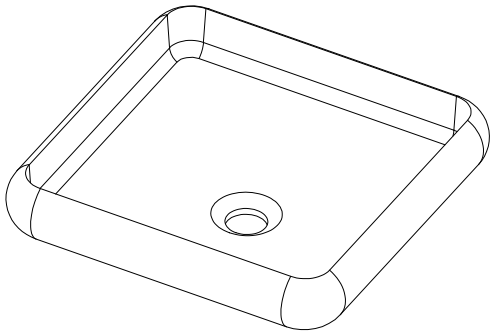

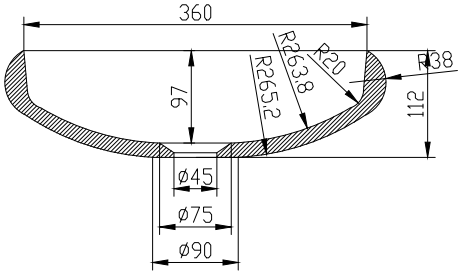

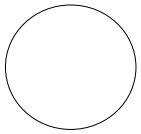

ø65mm hole for countertop

Farve:	Mat hvid
Størrelse H/L/D:	11.2cm / 40cm / 40cm
Vægt:	7kg netto

Rosenborg 40 firkantet vask, restlager Før 4.199,- Spar - 2.700,- Nu 1.499,- Detaljer:

Rosenborg håndvask i mat massiv Acovi® komposit til bordmontering. Kan bestilles i andre modeller.