Copenhagen Bath
Roskildevej 394
DK-2610 Rødovre
CVR: DK32648622
Telefon: (+45) 3696 0747
contact@copenhagenbath.com
www.copenhagenbath.com

Romsø 80 center håndvask

SKU: 30040055

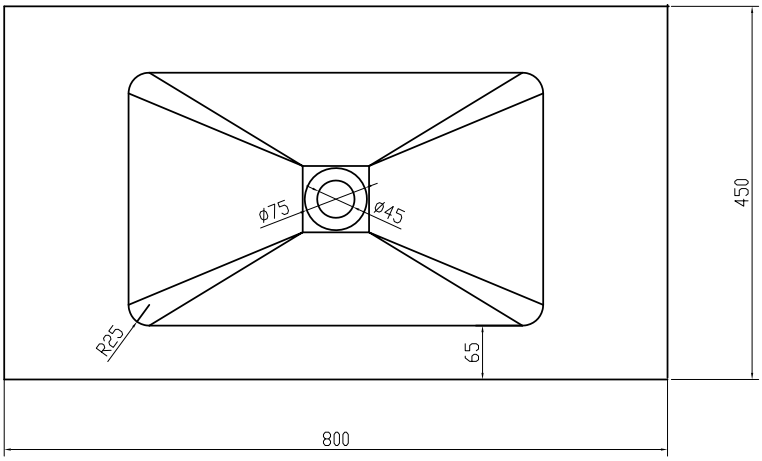

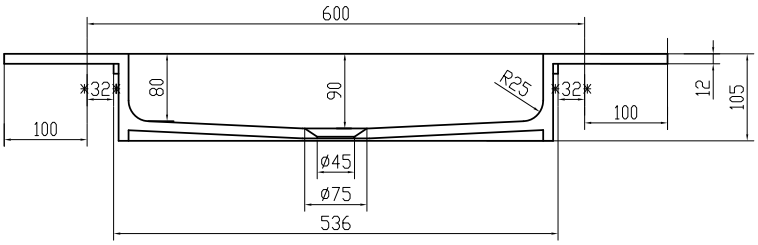

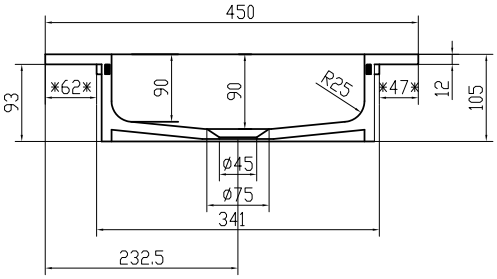

Farve:	Mat hvid
Størrelse H/L/D:	10.5cm / 80cm / 45cm
Vægt:	11.42kg netto

Romsø 80 center håndvask Detaljer:

Bordplade på 12mm med nedfældet vask i mat massiv Acovi® komposit. Findes som lagervarer i 60/80/100/120/160cm og kan bestilles på mål. Passer til Malmö & SQ2 serien.