Copenhagen Bath
Bækkeskovvej 25
DK-2665 Vallensbæk Strand
CVR: DK32648622
Telefon: (+45) 3696 0747
contact@copenhagenbath.com
www.copenhagenbath.com

Rosenborg badekar

SKU: 40030035

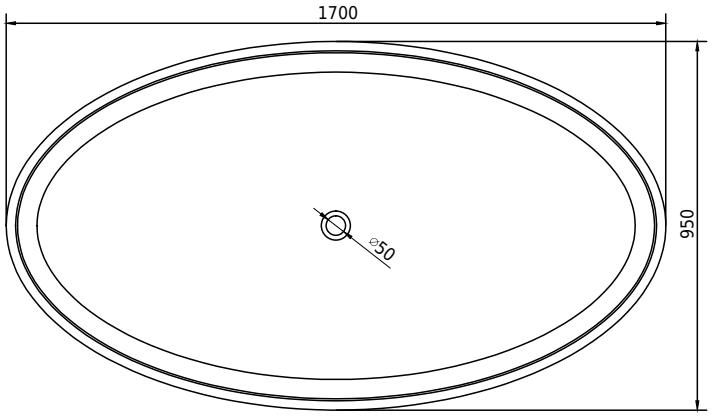

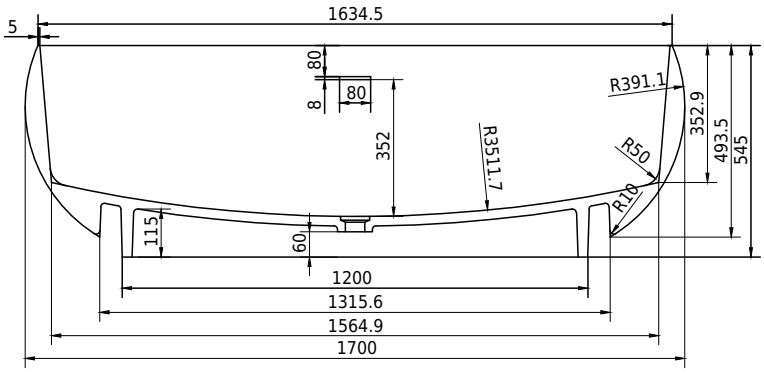

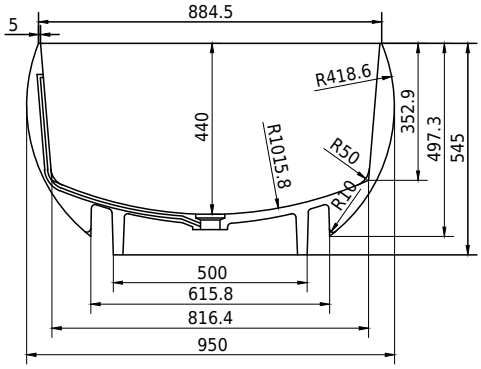

Farve:	Mat hvid Acovi® komposit
Liter:	340 overløb
Størrelse H/L/D:	55cm / 170cm / 95cm
Vægt:	185kg netto

Rosenborg badekar Detaljer:

Det smukke ovale Rosenborg badekar er designet med bløde afrundede former, der er behagelige at røre ved og afstressende for sjælen – allerede inden det fyldes med vand. Nedsænk dig i det, og sænk din puls – Time for You. Badekarret er fremstillet i mat, massiv Acovi komposit, der er meget rengøringsvenlig og smudsafvisende, på grund af den porefri overflade.