Copenhagen Bath
Roskildevej 394
DK-2610 Rødovre
CVR: DK32648622
Telefon: (+45) 3696 0747
contact@copenhagenbath.com
www.copenhagenbath.com

Siø venstre håndvask

SKU: 40010103

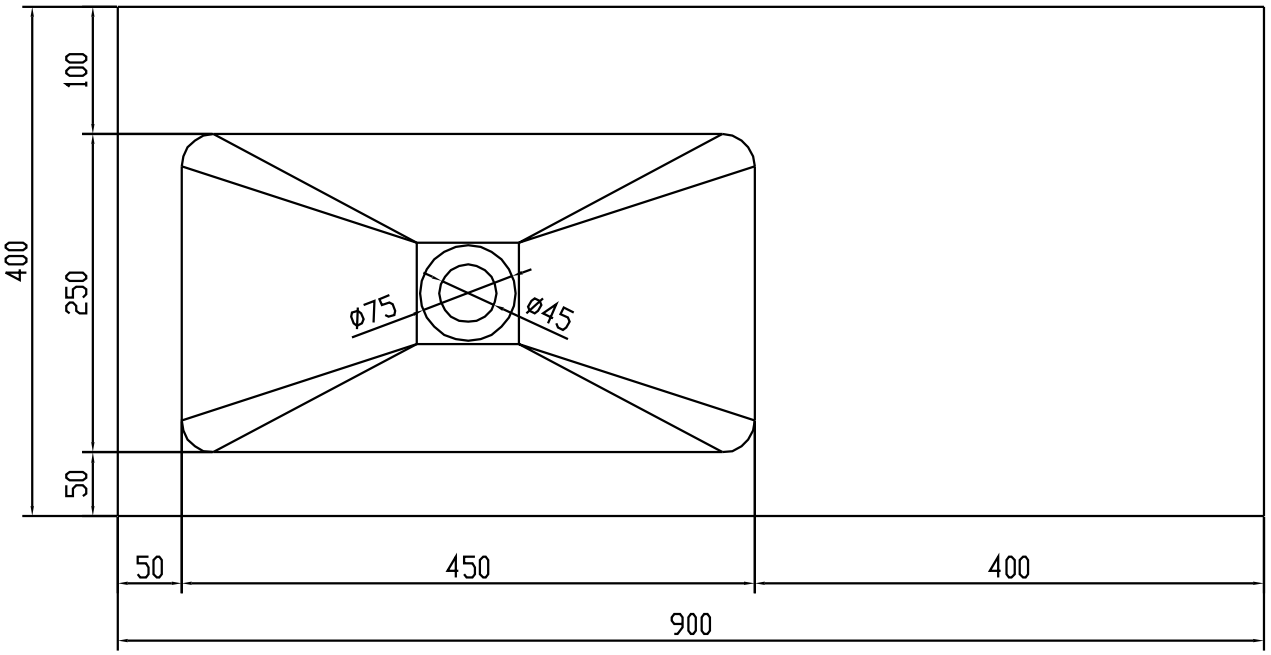

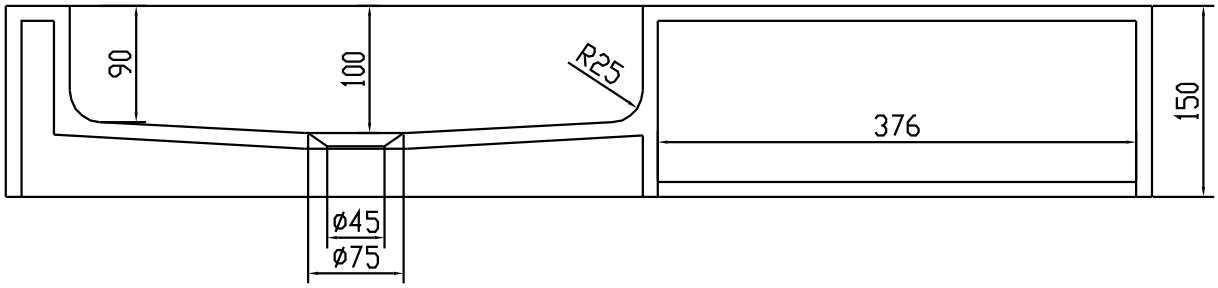

Farve:	Mat hvid
Størrelse H/L/D:	15cm / 90cm / 40cm
Vægt:	29kg netto

Siø venstre håndvask Detaljer:

Siø er en vægmonteret håndvask i massiv Acovi® komposit med praktiske brede kanter og bordplads. Håndvasken leveres med runde hjørner for nem rengøring og kan bestilles i andre størrelser og med vasken i modsatte side.