**Copenhagen Bath**
Roskildevej 394
DK-2610 Rødovre
CVR: DK32648622
Telefon: (+45) 3696 0747
contact@copenhagenbath.com
www.copenhagenbath.com

# Romsø 100 center håndvask

SKU: 30040041

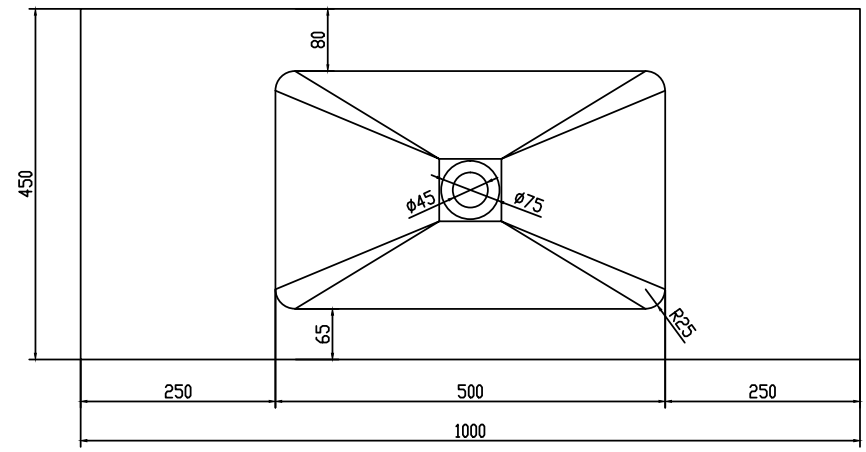


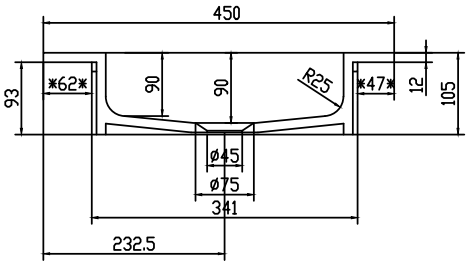


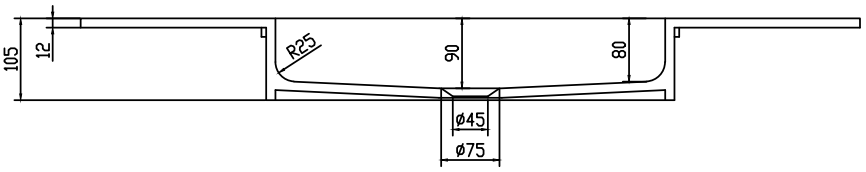


| | |
|---|---|
| **Farve:** | Mat hvid |
| **Størrelse H/L/D:** | 10.5cm / 100cm / 45cm |
| **Vægt:** | 13.5kg netto |

**Romsø 100 center håndvask Detaljer:**

Bordplade på 12mm med nedfældet vask i mat massiv Acovi® komposit. Findes som lagervarer i 60/80/100/120/160cm og kan bestilles på mål. Passer til Malmö & SQ2 serien.