Copenhagen Bath
Roskildevej 394
DK-2610 Rødovre
CVR: DK32648622
Telefon: (+45) 3696 0747
contact@copenhagenbath.com
www.copenhagenbath.com

Larvik 160 Sound spejl

SKU: 30020217

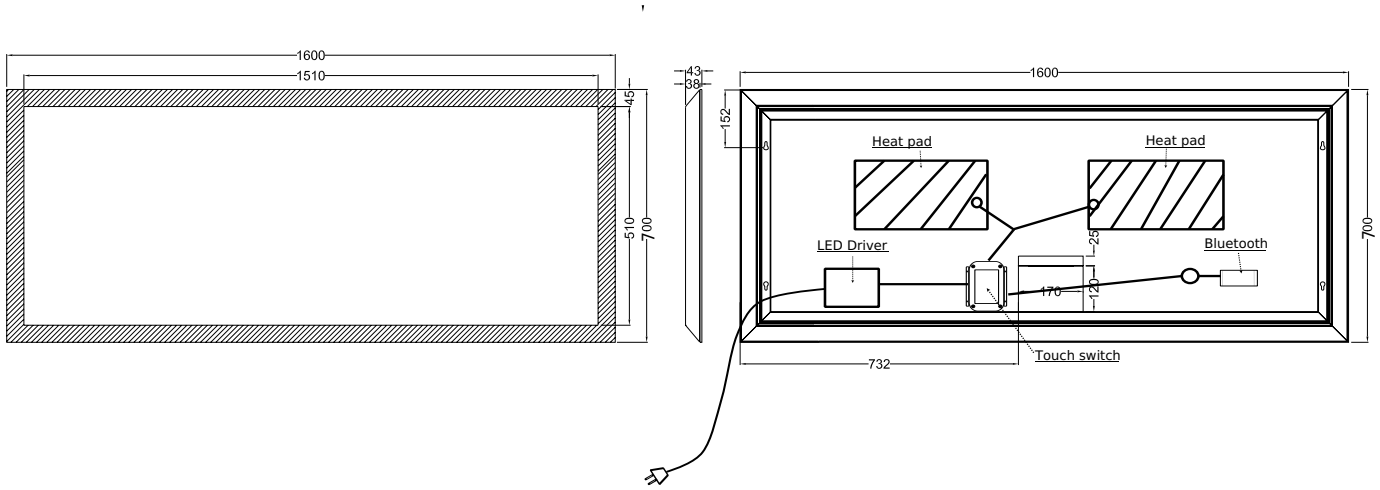

Farve:	Aluminium/glas
Størrelse H/L/D:	70cm / 160cm / 4.3cm
Vægt:	17.3kg netto

Larvik 160 Sound spejl Detaljer:

Ny forbedret lyd i Larvik spejlene giver en god solid bass og en klar og tydelig diskant. Forbind din telefon eller tablet med spejlet via Bluetooth og nyd din ynglings musik eller podcasts imens at du er på badeværelset. Kabinettet er mathvid pulverlakeret aluminium med en 45mm bred LED-lys ramme. Lyset kan reguleres i lysstyrke og i farve, fra en varm hvid farve til en kold hvid farve. Den integrerede anti-dug-funktion, varmer spejlet op til et par grader over rumtemperatur i løbet af få minutter, så dug på spejlet bliver reduceret efter badet.