Copenhagen Bath
Roskildevej 394
DK-2610 Rødovre
CVR: DK32648622
Telefon: (0)17659851046
kontakt@copenhagenbath.de
www.copenhagenbath.de

SQ2 160 doppel Waschbecken

SKU: 30040094

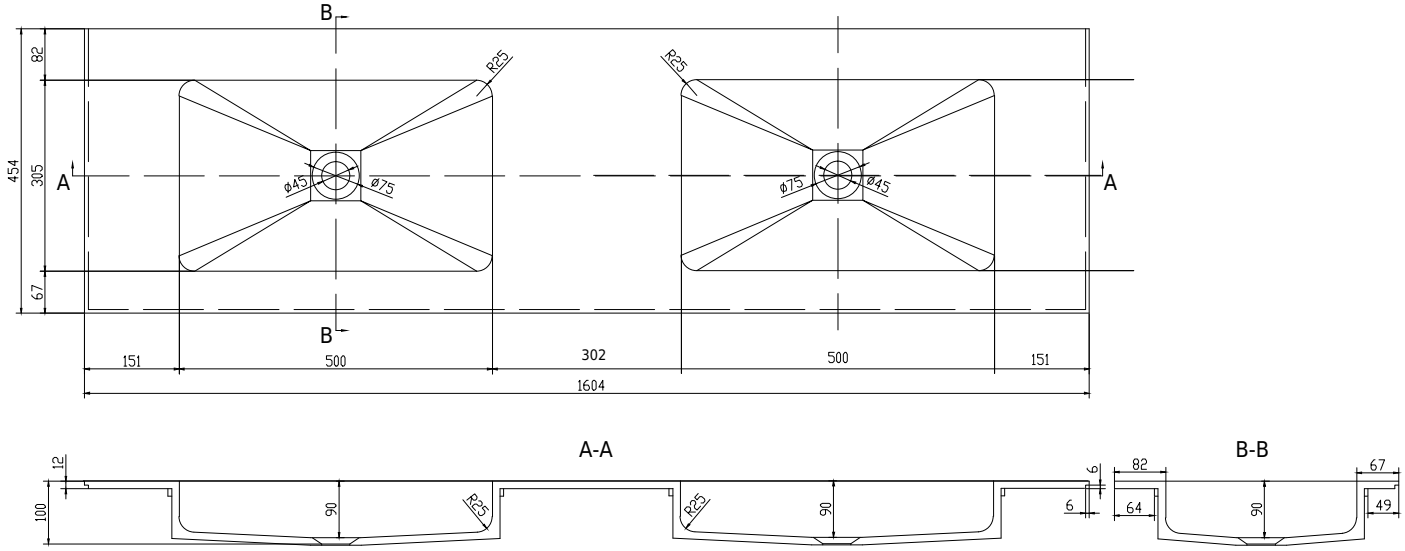

Farbe:	Matt weiß
Größe:	10.2cm / 160cm / 45cm
Gewicht:	27kg (Produkt)

SQ2 160 doppel Waschbecken Details:

SQ2 160 Waschbecken aus Acovi® Mineralwerkstoff passend zum SQ2 160 Unterschrank. Vom dänischen Designer Mikal Harrsen entworfen.