Copenhagen Bath
Roskildevej 394
DK-2610 Rødovre
MVA: DK32648622
Telefon: (+45) 3696 0747
contact@copenhagenbath.com
www.copenhagenbath.com

Rosenborg badekar

SKU: 40030035

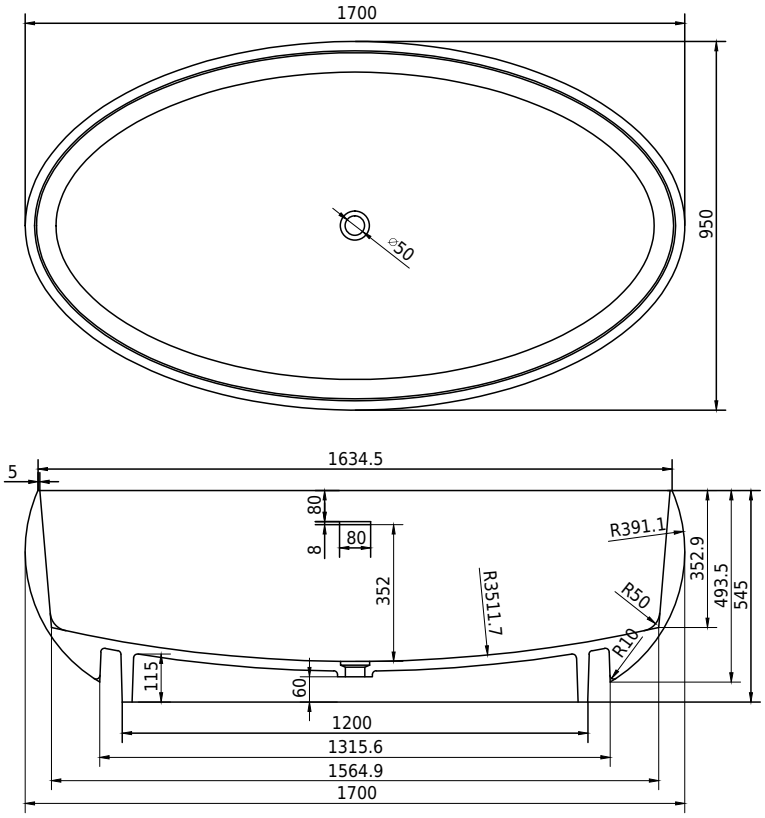

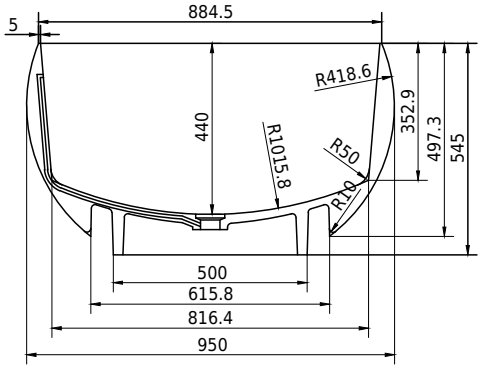

Farge:	Matt hvit
Liter:	340 Overløp
Størrelse:	55cm / 170cm / 95cm
Vekt:	185kg. netto

Rosenborg badekar detaljer:

Rosenborg badekar i mat massiv Acovi komposit, leveres med bundventil i mat massit acovi komposit, vandlås og fleksible afløbsslange.

Vær opmærksom på at der kan være en tolerance på ± 5mm da alle produkter er håndslebet.