Copenhagen Bath
Roskildevej 394
DK-2610 Rødovre
MVA: DK32648622
Telefon: (+45) 3696 0747
contact@copenhagenbath.com
www.copenhagenbath.com

Furesø 120 servant

SKU: 40010181

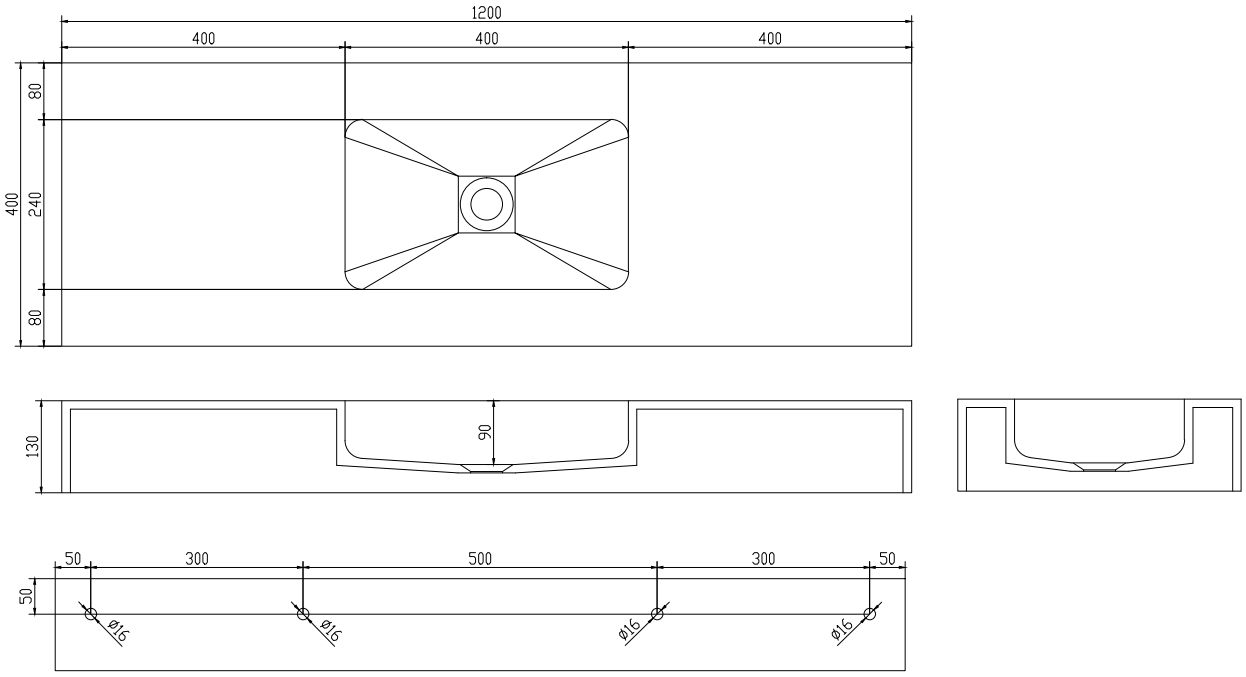

Farge:	Matt hvit
Størrelse:	13cm / 120cm / 40cm
Vekt:	22.28kg. netto

Furesø 120 servant detaljer:

Furesø håndservant i mat massiv Acovi komposit. Håndservanten leveres inkl. montage beslag og ekskl. bundventil og blandingsbatteri. Produktet leveres med bor, så servanten kan bruges med og uden hanehul. Lagerføres i 60/80/120/140cm og kan bestilles fra fabrikken på mål, kontakt os for priser.
Servanten kommer uten kranhull. Forstner borr til kranhull kan følge med på forespørsel.