Copenhagen Bath
Roskildevej 394
DK-2610 Rødovre
MVA: DK32648622
Telefon: (+45) 3696 0747
contact@copenhagenbath.com
www.copenhagenbath.com

Enköping 120 servant

SKU: 40010196

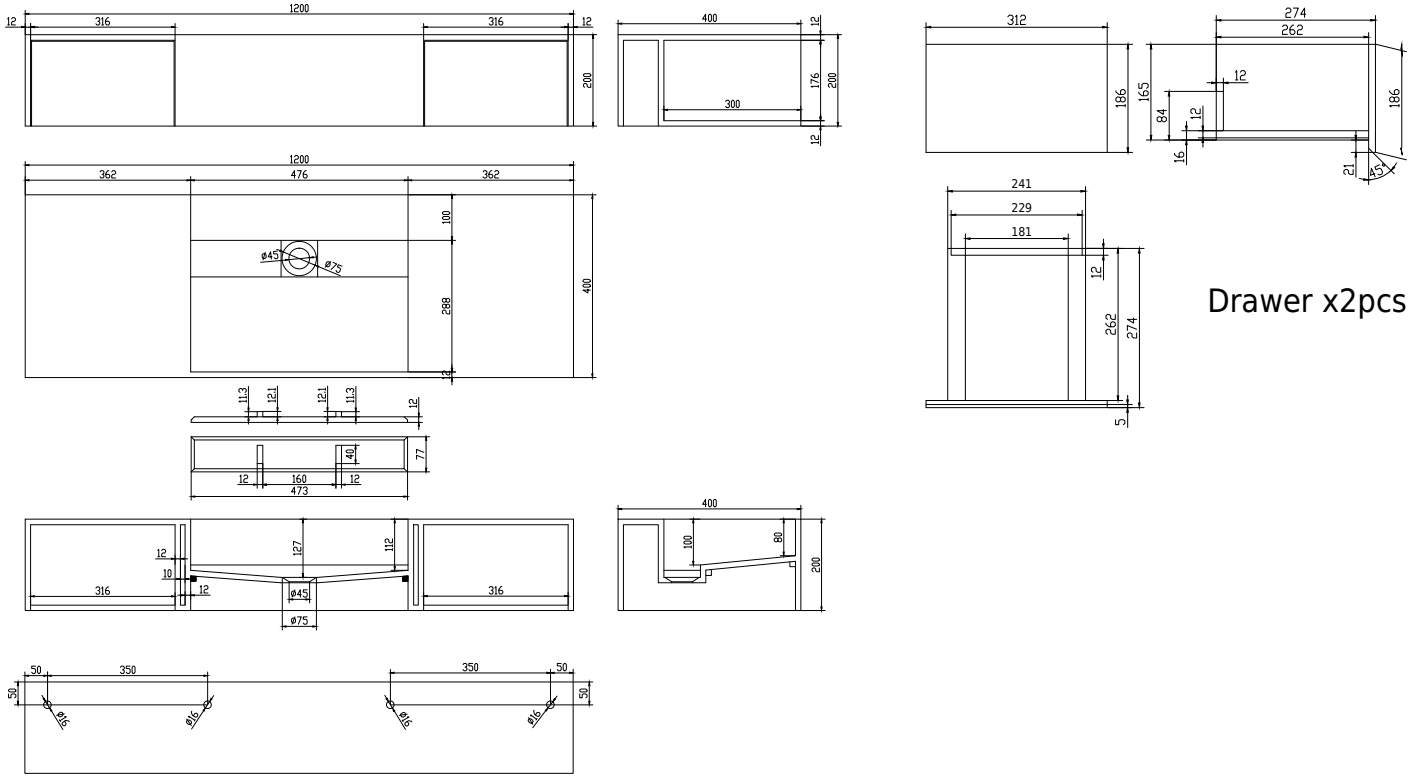

Farge:	Matt hvit
Størrelse:	20cm / 120cm / 40cm
Vekt:	50kg. netto

Enköping 120 servant detaljer:

Badeværelsesmøbel på 120cm med to skuffer i mat massiv Acovi komposit uden hanehul til blandingsbatteri. Badeværelsesmøblet leveres med Blum skuffesystem. Håndservanten leveres med integreret afløb, så bundventilen ikke er synlig, bundpladen fjernes nemt for rengøring. Kan bestilles på mål.
Servanten kommer uten kranhull. Forstner borr til kranhull kan følge med på forespørsel.