Copenhagen Bath
Roskildevej 394
DK-2610 Rødovre
MVA: DK32648622
Telefon: (+45) 3696 0747
contact@copenhagenbath.com
www.copenhagenbath.com

Fredensborg badekar

SKU: 40030012

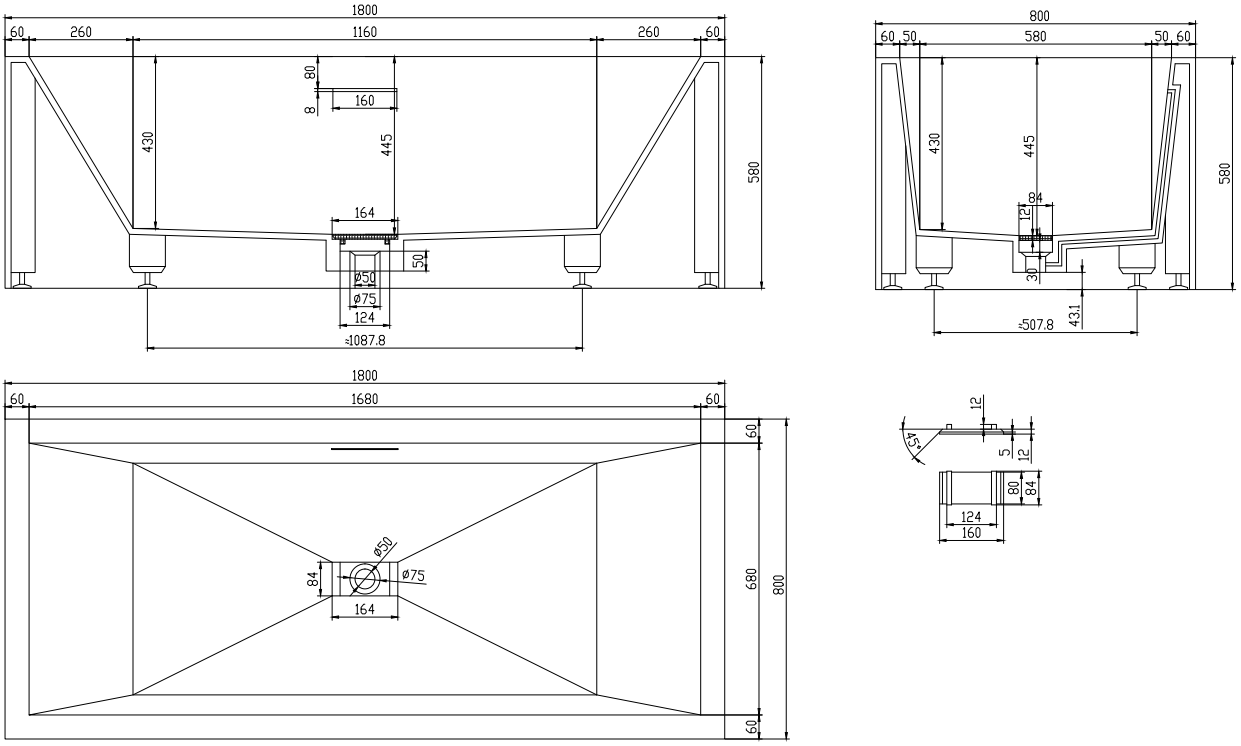

Farge:	Matt hvit
Liter:	290 Overløp
Størrelse:	58cm / 180cm / 80cm
Vekt:	195kg. netto

Fredensborg badekar detaljer:

Frittstående badekar designet i rene nordiske linjer. Industriell og skarp i sitt uttrykk og samtidig virkelig behagelig å tilbringe velvære-tid i, alene eller sammen - Time for You. Med integrert avløp og vakkert dekket bunnventil. Laget av matt hvit, solid Acovi-kompositt som med sin glatte overflate er veldig lett å rengjøre, da smuss ikke kan feste seg.

Vær opmærksom på at der kan være en tolerance på ± 5mm da alle produkter er håndslebet.