Copenhagen Bath
Roskildevej 394
DK-2610 Rødovre
CVR: DK32648622
Telefon: (0)17659851046
kontakt@copenhagenbath.de
www.copenhagenbath.de

Fredensborg Badewanne

SKU: 40030012

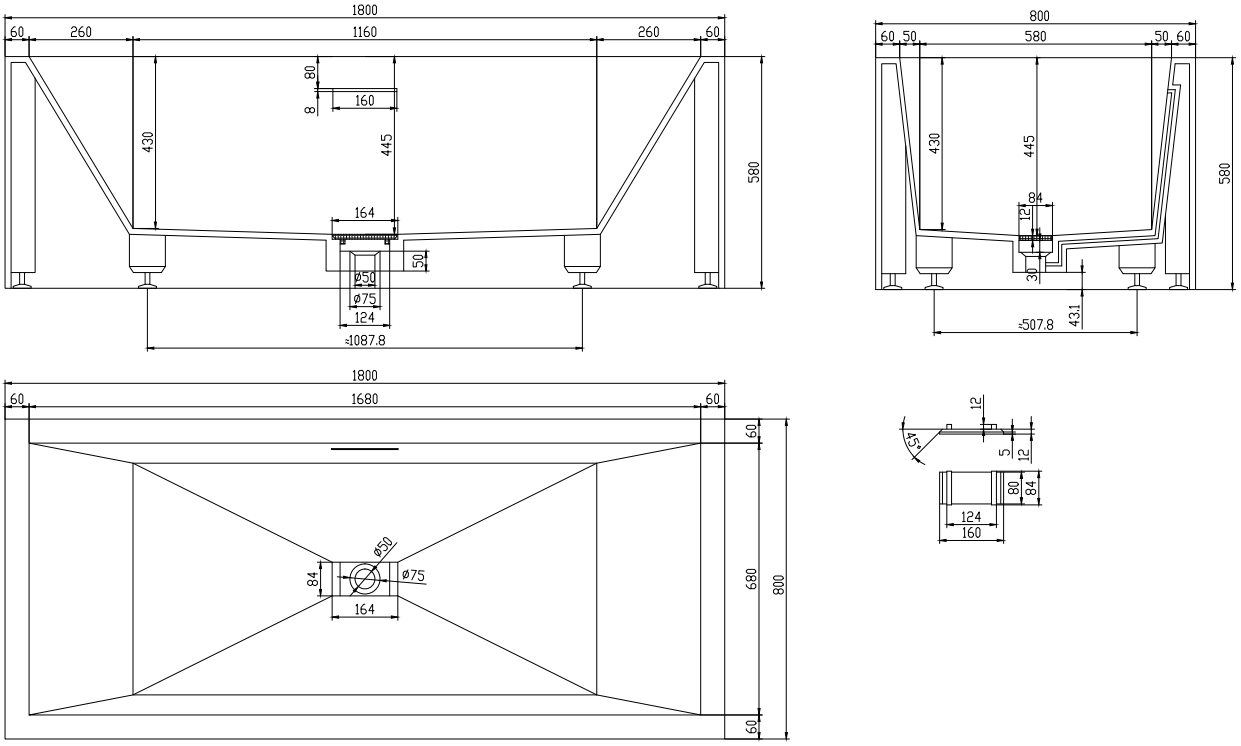

Farbe:	Matt weiß
Liter:	290 Überlauf
Größe:	58cm / 180cm / 80cm
Gewicht:	195kg netto

Fredensborg Badewanne Details:

Freistehende Badewanne in klaren nordischen Linien. Industriell und scharf im Aussehen und gleichzeitig sehr angenehm, um alleine oder zusammen Zeit zu verbringen - Time for You. Mit integriertem Abfluss und schön ummanteltem Bodenventil. Aus solidem Acovi®-Verbundwerkstoff, der mit seiner glatten Oberfläche sehr reinigend wirkt. Da kann sich Schmutz nicht festsetzen.

Bitte beachten Sie, dass es zu einer Toleranz von ± 5 mm kommen kann, da alle Produkte von Hand bearbeitet werden.