Copenhagen Bath
Roskildevej 394
DK-2610 Rødovre
CVR: DK32648622
Telefon: (0)17659851046
kontakt@copenhagenbath.de
www.copenhagenbath.de

Fredensborg groß Badewanne

SKU: 40030020

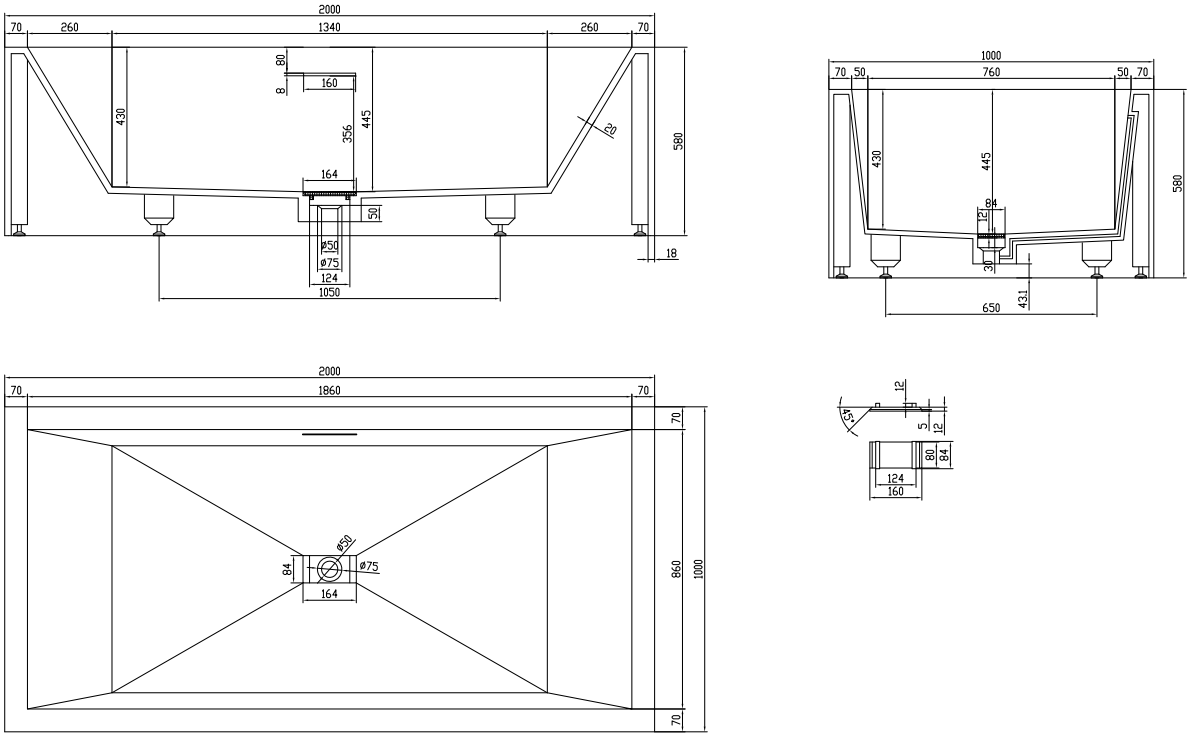

Farbe:	Matt weiß
Liter:	380 Überlauf
Größe:	58cm / 200cm / 100cm
Gewicht:	250kg netto

Fredensborg groß Badewanne Details:

Extra große freistehende Badewanne mit Platz für zwei Personen. Erstellt in klaren nordischen Linien. Industriell und scharf im Aussehen und gleichzeitig sehr angenehm, um alleine oder zusammen Zeit zu verbringen. Mit integriertem Ablauf und schön ummanteltem Bodenventil. Hergestellt aus stabilem Acovi®-Verbundwerkstoff mit seiner glatten schmutzabweisenden Oberfläche.